Ref.	Description:
101.2022.02.4145	Magasin 45º 6 marches H=1250mm PLAT=1000mm AINT=800mm; (DW4145)

Hauteur Plateforme:	1250 mm
Montée Ride:	45 º
Longueur Plateforme:	1000 mm
Largueur de Pas:	800 mm
Longueur Totale:	2266 mm
Accessoires et des caractéristiques:	
Núm marchepieds:	6
Type de Marche:	Aluminium Strié
Profondeur de marche:	230 mm
Garde-corps d'accés:	Des deux côtés
Garde-corps de la plateforme:	Des deux côtés
Sortie Frontale	No
Chaine de Protection Dorsale:	No
Surplomb	No
Stabilisateur:	L= 1200 mm
Roues Avant	No
Poids de l'èchèlle:	72 kg
Contrepoids:	No
Max. Charge:	150 kg

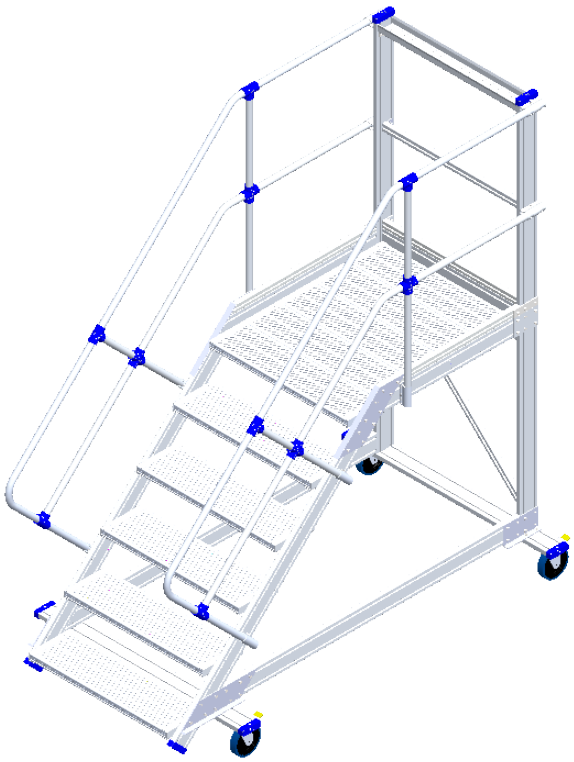

Ce modèle est livré semi-monté

Volume Demonté:	2.39 x 0.91 x 0.69 = 1.5 m³

Cette documentation est confidentielle. Le renvoi est uniquement autorisé au client final avec indication expresse de son usage exclusif pour l'évaluation de l'offre qui l'accompagne.

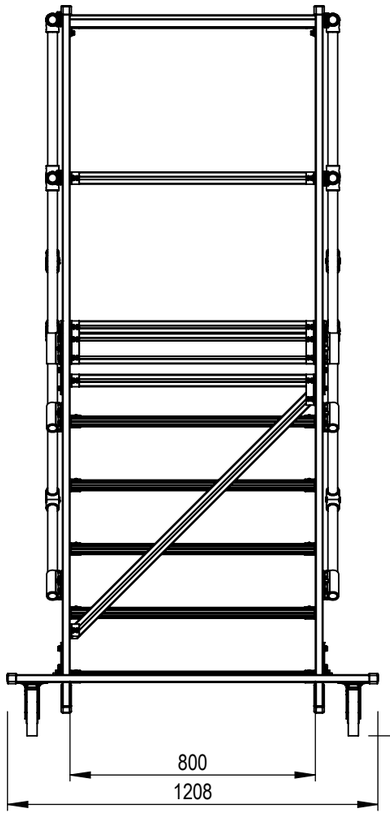

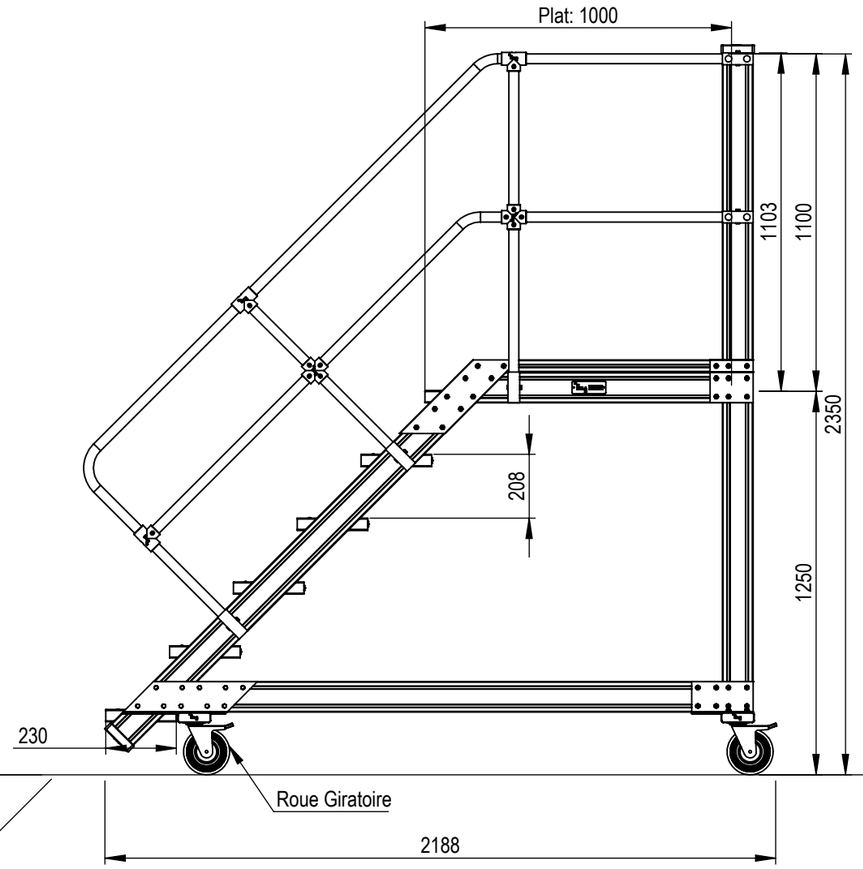

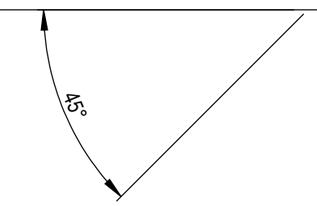

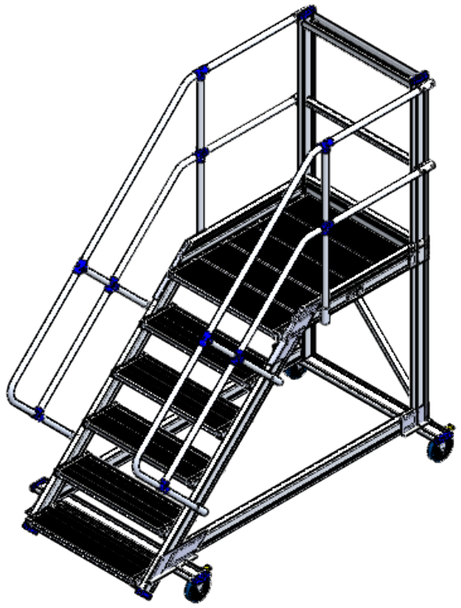

-	1	6063		T6		72
Position	Qt.	Matériel	Mesures brutes	T. Thermique	Couverture	Poids [Kg]

ESLA

	Valeurs numériques pour mesures de longueur						Mesures angulaires (côté court)				MESURES ENTRE CENTRES	
Plus de	0,5	3	6	30	120	315		10	50	120	TROUS DE VIS ±0,2	TROUS D'ÉPINGLES ±0,02
à	3	6	30	120	315	1000	10	50	120			
	±0,1	±0,1	±0,2	±0,3	±0,5	±0,8	±1°	±30´	±20´	±10´	Bords Lisses	

MESURES SANS TOLÉRANCES DIN7168 AU GRADE MOYEN		Date	Nom	Devis 101.2022.02.4145
	Projeté	04/11/2021	EHB	
	Vérifié	04/11/2021	CCF	

Echelle	Magasin 45° 6 marches H=1250mm PLAT=1000mm AINT=800mm; (DW4145)	Ref. plan
1:20		103.2019.05.0024